info@atphydraulik.ch
www.atphydraulik.ch

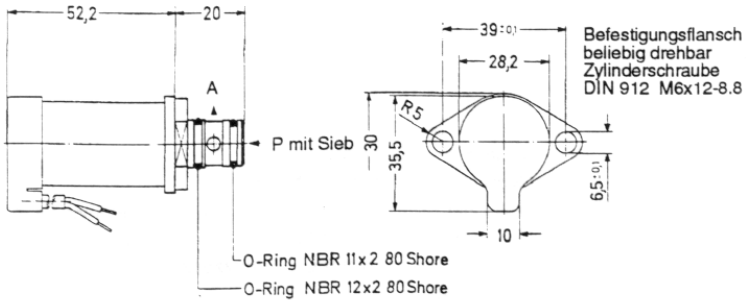

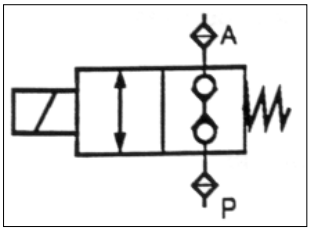

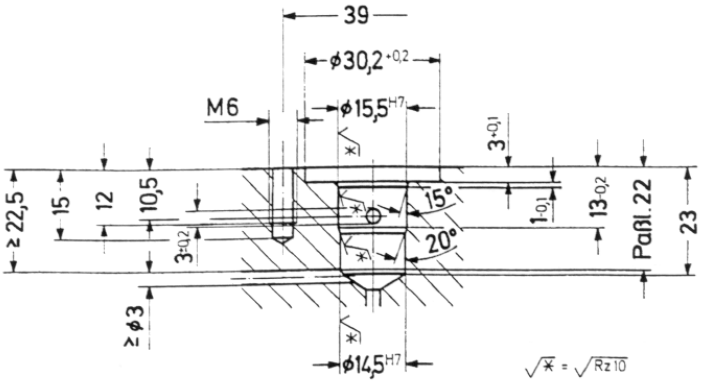

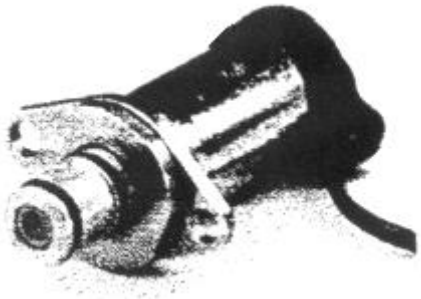

Technische Daten:

Nennweite	2 × 0.8 mm
Nennspannung	12 V DC
Betriebsspannung	10 V DC < U_B < 14 V DC
Leistungsaufnahme	10 W
Widerstand	14.7 Ω ± 5 %
Induktivität	23 mH
Schutzart	IP 66A
Betriebsdruck	0 bar – 200 bar
Berstdruck	> 250 bar
Durchfluss	≤ 1 l/min
Medium	Hydrauliköl auf Mineralölbasis
Viskositätsbereich	3.5 $mm^2/s < \nu < 500\ mm^2/s$
Mediumtemperaturbereich	-30° C – +100° C / kurzzeitig 120° C
Umgebungstemperatur	-30° C – +100° C
Leckrate bei Δp = 200 bar und ν = 30 mm^2/s	< 1.5 ml/min
Schaltzeit bei Nennspannung und Raumtemperatur	Anzug < 50 ms Abfall < 30 ms